ANDES

Bio Micron

本田通信工業株式会社

ハイブリッド型光触媒フィルターに活性炭フィルター搭載で50%脱臭力アップ
クラス最大風量1,782m³ /hを実現し、
同クラス日本最速の集塵スピードを達成した （当社調べ）

据置型空気清浄機BM－S351A

製造元

アンデス電気株式会社
営業部
〒110-0015 東京都台東区東上野1-10-1SKビル7F
TEL 03-6680-9071 FAX 03-6689-5462

販売店

本田通信工業株式会社
本社営業所
〒146-0092 東京都大田区下丸子1-2-3
TEL 03-5741-2870 FAX 03-5741-2871

【おもな特長】

・ハイブリッド光触媒に活性炭フィルターを搭載。
　脱臭力を50％アップさせました

・新集塵ユニット搭載で
　クラス日本最速の集塵スピード(特許申請中)

・新開発大型DCファン搭載で
　クラス最大風量1,782m³/hを実現

・吹出口5方向で清浄空気をすばやく拡散
・設置方向を選ばないユニット取出口
・光で教える汚れ状況
　（自動運転インジゲーター）

・無段階風量変速制御新搭載※1
・油汚れに強い三次元不織布フィルター採用※2
・40％以上の省エネ化（自社比）を実現
・1台で60畳（100m²)に対応
　広いスペースでも1台でカバーします

※1 無段階風量変速制御
最小4m3/min～15.5m3/min間の風量を無段階で変速する機構で、スムーズな風量変速を実現

※2三次元不織布フィルター
物理的・化学的に優れた性質を備え、大きな空間と表面積を合わせ持つフィルターで、薬品や油汚れに強く、水切れがよく吸水性がないので、乾きやすい特徴があります。

【製品外形図・仕様】

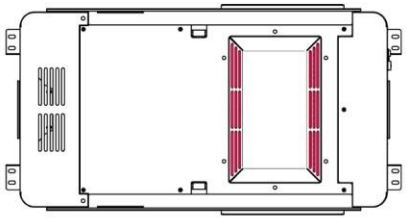

項目	定格・仕様
電源電圧 消費電力	AC100V±10%　50/60Hz 最小50W～最大165W
最大消費電流	4A
動作表示	LED ランプ(風量表示)
風量範囲	最小4m³／分～最大 15.5m³／分
風量切替	自動(急速、強、中、弱)/手動(10 段階)
集塵方式	プレフィルター(プリーツフィルター、三次元不織布) 集じんユニット
脱臭方式	ハイブリッド光触媒 オゾン発生　活性炭フィルター
負イオン発生方式	inti-fion 方式（当社呼称）
負イオン発生量	300万個/cc 以上（当社測定法による工場出荷時の測定値）
本体部重量	約28Kg
外形寸法	L640mm×D340mm×H400mm（突起部を除く）
使用温湿度条件	+5℃～+35℃ / 80 % RH 以下（但し、結露のないこと）
保存環境条件	-10℃～45℃ / 80 % RH 以下（但し、40℃以上は50%RH 以下）
適用規格	電気用品安全法

新開発「電気集塵ユニット」の採用で
クラス日本最速の集塵スピードを実現

高電圧を発生させるイオナイザー部を見直し、イオン化線のピッチを狭めることで塵埃を効率よくイオン化させることに成功しました。
また集塵セルをアルミから特殊樹脂シートにする事で放電発生が軽減され、集じんセルピッチをより狭くすることが可能となったことで集塵面積が拡大され、「クラス日本最速の集塵スピード」を実現しました。

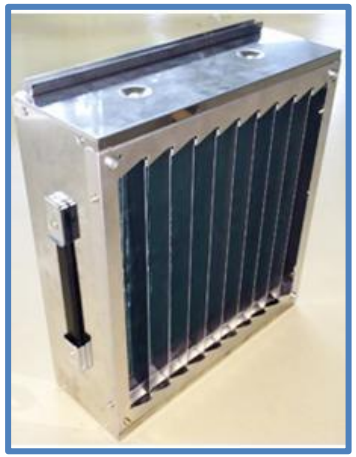

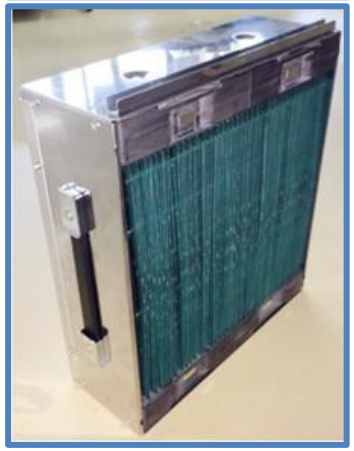

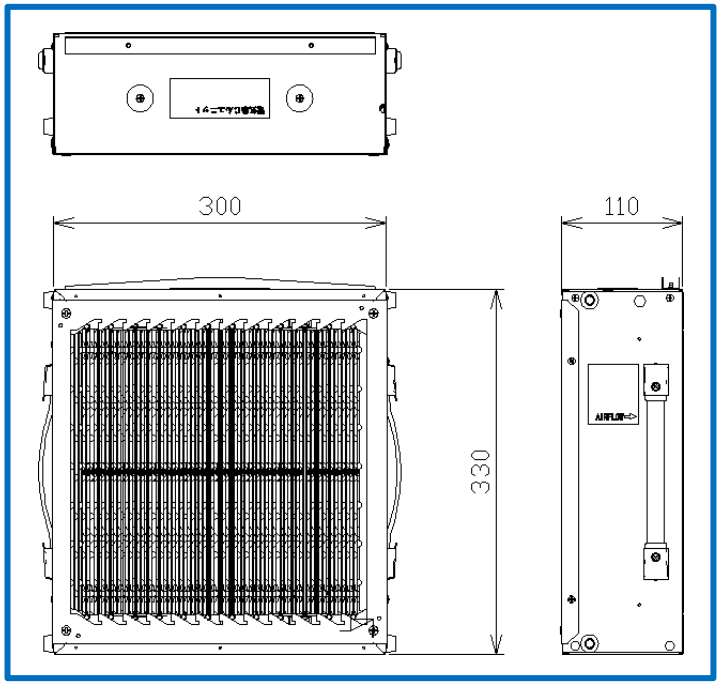

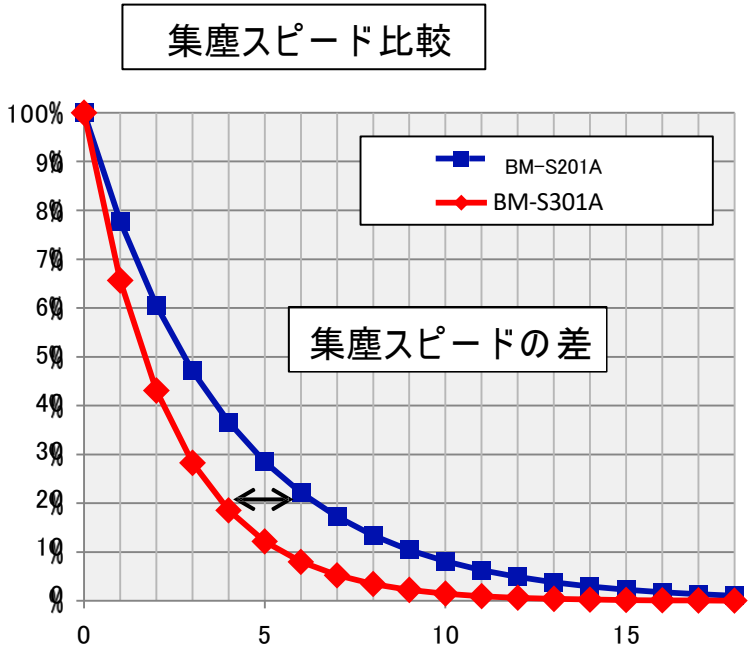

新開発「ハイブリッド型光触媒フィルター」に活性炭フィルターを追加。脱臭力を50%アップさせました

ハイブリッド光触媒の持続性と、活性炭の即効性を活かし、脱臭力を50%アップさせました

空気接触と光照射を効率化した形状の
ハイブリッド光触媒フィルターを搭載

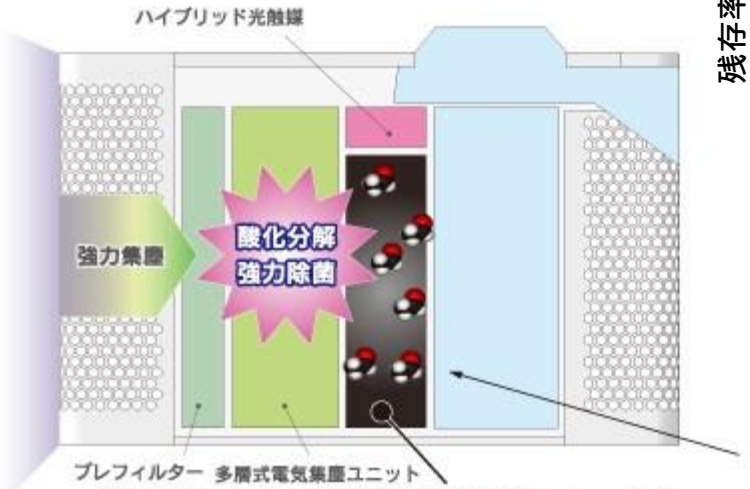

追加された高性能活性炭フィルター

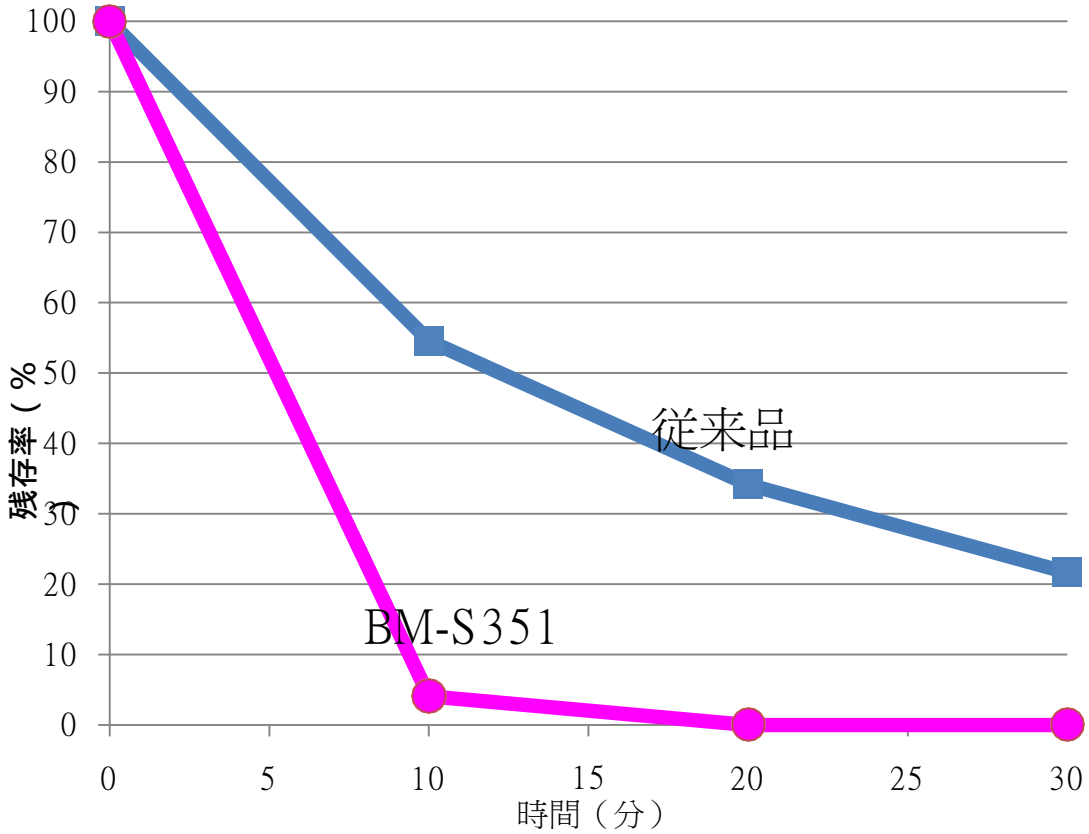

汚れセンサー連動イルミネーションインジゲーターと無段階風量変速機構付き自動運転

新搭載無段階風量変速制御による最小4m3/min～15.5m3/min間の風量を無段階で変速する機構で、スムーズな風量変速を実現しました。
また、汚れセンサーと連動したイルミネーションインジゲーターにより、空気の汚れを目で確認できると同時に、風量を自動調整します。

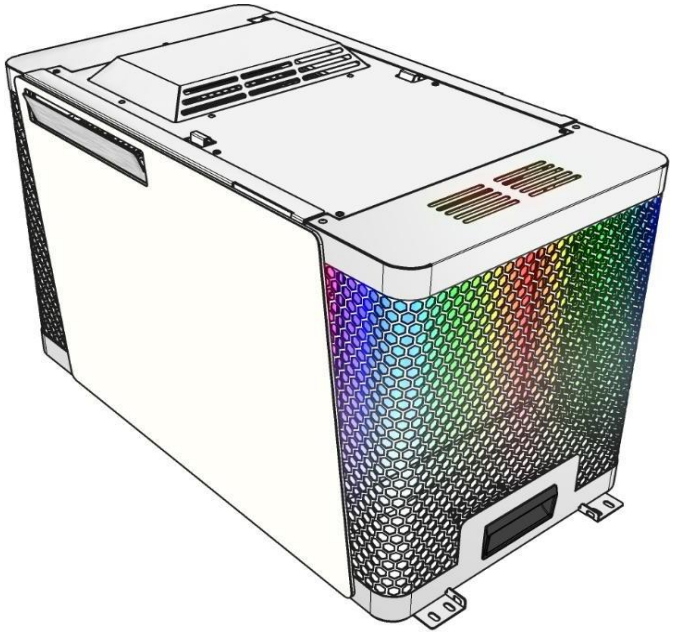

状 態	内 容	表示ランプ
風量 「急速・強」	7色の光が変化します。 急速は強より早く変化します。	
風量「中」	3色の光がゆっくり変化します。	
風量「弱」	緑色に点灯します。	
化粧カバー 開錠	赤色が点滅します。 化粧カバーが外れている状態です。 全ての機能が停止します。	
高電圧 エラー	黄色が点滅します。 集塵ユニットの機能が停止し、プレフィルターのみで集じんしている状態です。 高電圧エラーが発生した場合は 集 塵ユニットを洗浄する必要があるため、メンテナンス業者または販売店 へ連絡して下さい。	

導入事例

インターネット喫茶

ホテルロビー　喫煙ルーム

従業員休憩室

保守メンテナンス

本機器を十分にご活用いただくためには、定期的なお手入れが必要です。

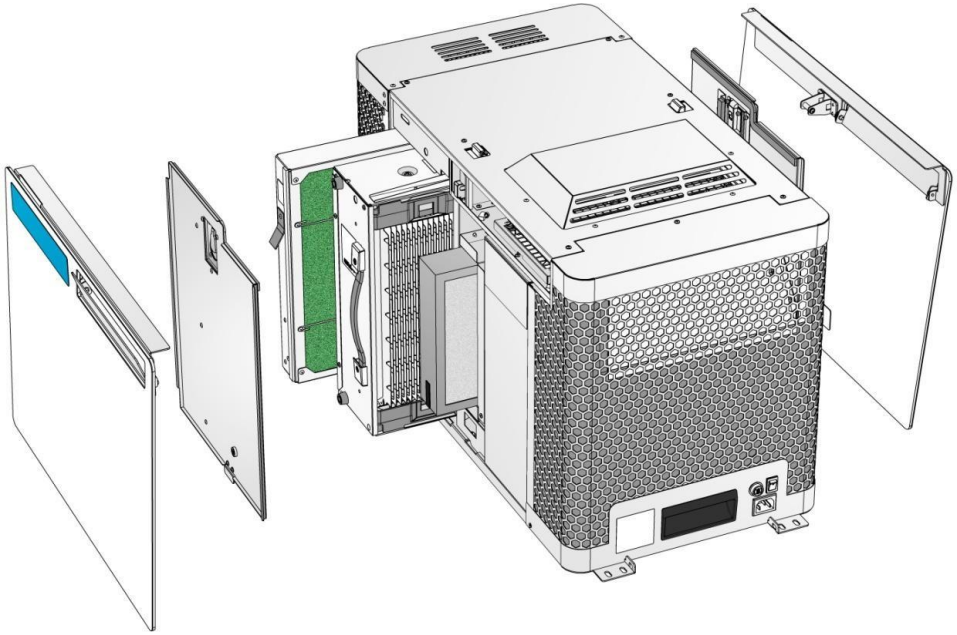

プリーツフィルターの清掃または洗浄品との交換

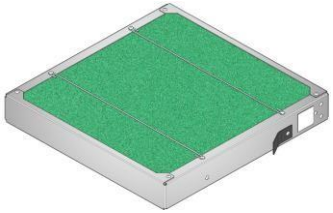

三次元不織布フィルターの清掃または洗浄品との交換

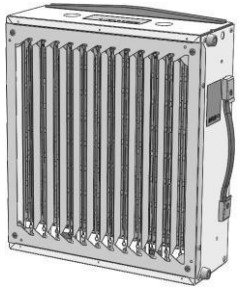

集じんユニット洗浄品との交換

活性炭フィルターは一定期間後に新品との交換

※集じんユニット洗浄は設備のある販売店にお任せ下さい。
　メンテナンスは専門サービスマンに依頼して下さい。

※本カタログの内容、テキスト、画像等の無断転載・無断使用を固く禁じます。